TULLIO

14 TIRI

550 METRI

MAX VIII- (6c)

OBBLIG. VII (6b)

75 TASSELLI MINIMO 10 MM DIAMETRO

2 CORDE DA 55 METRI

L5 E L6: 53 METRI

8 COPPIE

DADI FINO A MEDI

FRIEND FINO 2.5

LA VIA COLLEGA LE PLACCHE DELL'ESTREMITA' ORIENTALE DELLA PARETE

ATTACCO: CIRCA 20 METRI PIU A MONTE DI X&X. TASSELLO (12 MM) CON PIASTRINA SU LARGA E AFFUSOLATA PLACCA VERDE.

DISCESA PER TRACCE A DESTRA DELLA SOMMITA' DELLA PARETE.

APERTA DAL BASSO 1992, ATTREZZATA PARZIALMENTE DAL BASSO 1992 E 94.

LA VIA TOCCA E HA IN COMUNE QUALCHE TRATTO CON LA VICINISSIMA GLETSCHERWEIB (F.LLI REMY, 1993).

VICTORY PROJECT ASCENT: LORENZO MERLO, MASSIMO BOSELLI, KURT FREI, FRANCO GENOLINI, STEFANO MERLO, GRAZIA PALOSCIA, GIANFRANCO PIERETTI, VITTORIO POZZO, GIOVANNI SICOLA, LUIGI SPEZIA.

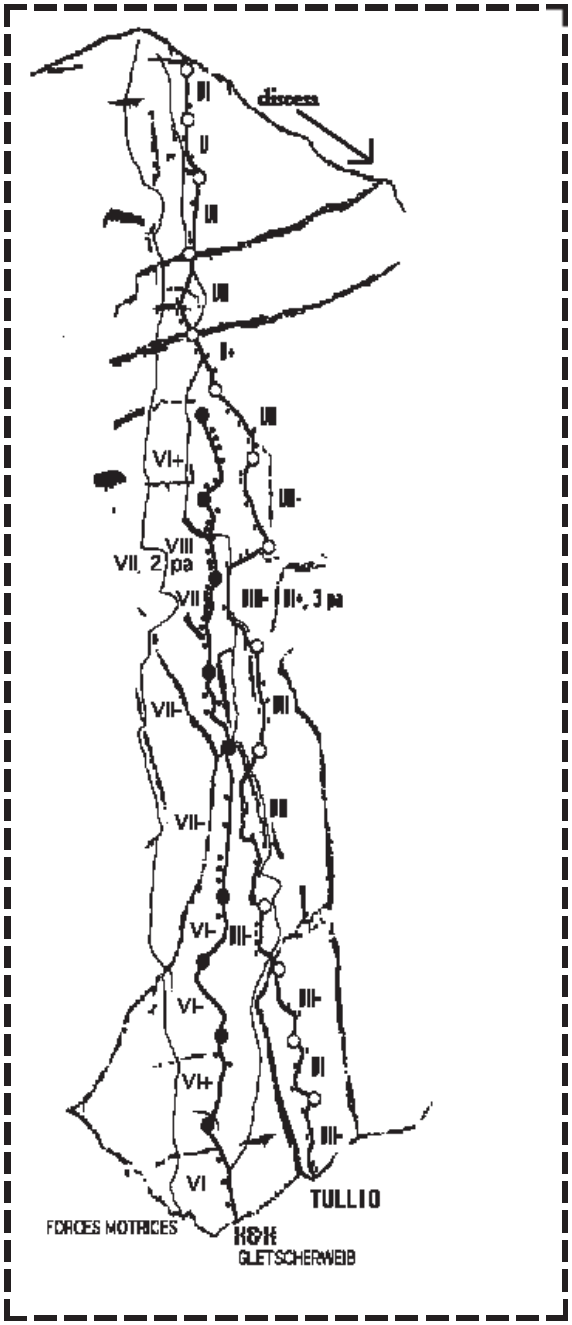

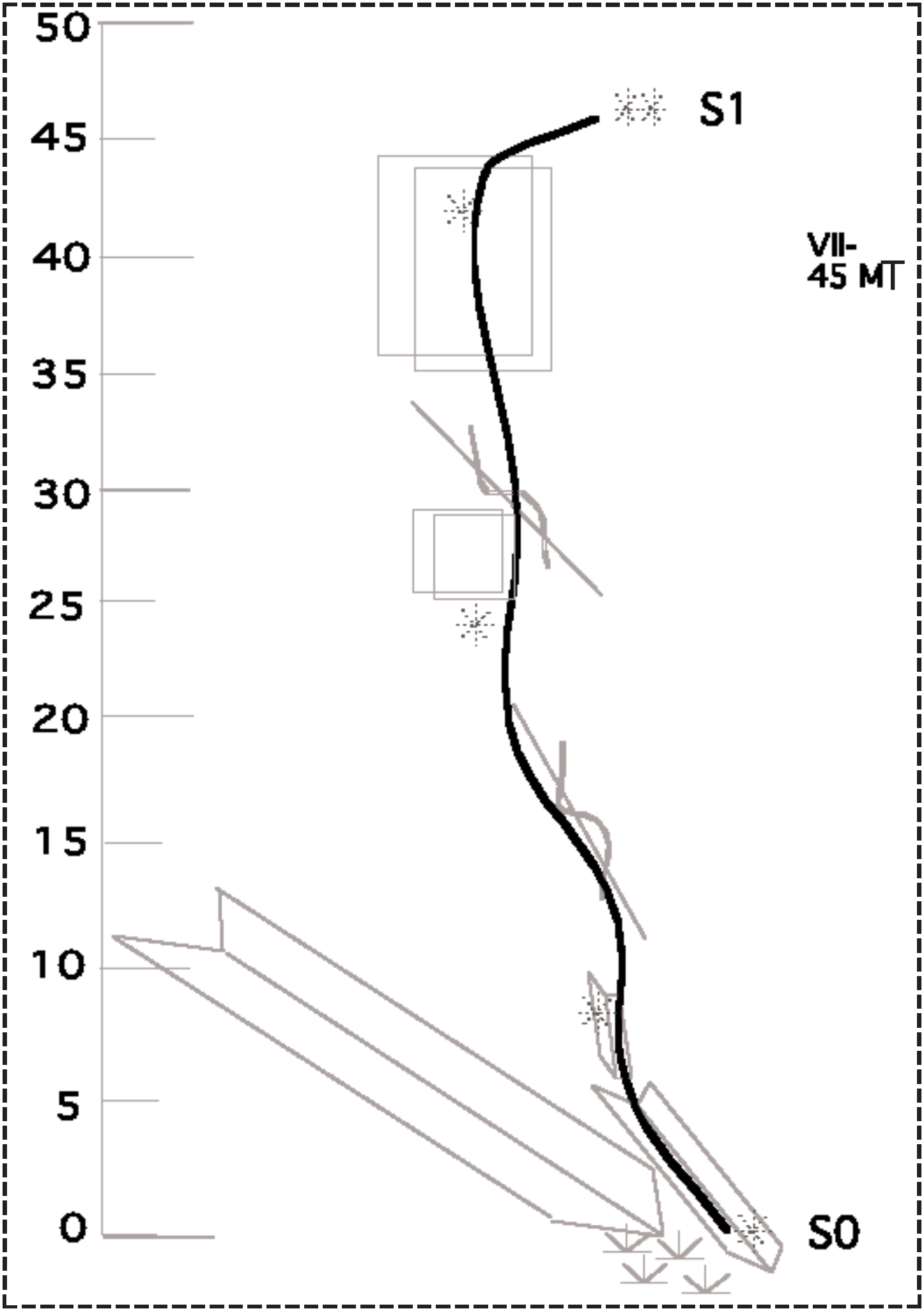
50
45
40
35
30
25
20
15
10
5
0
S1
VII-
45 MT
S0

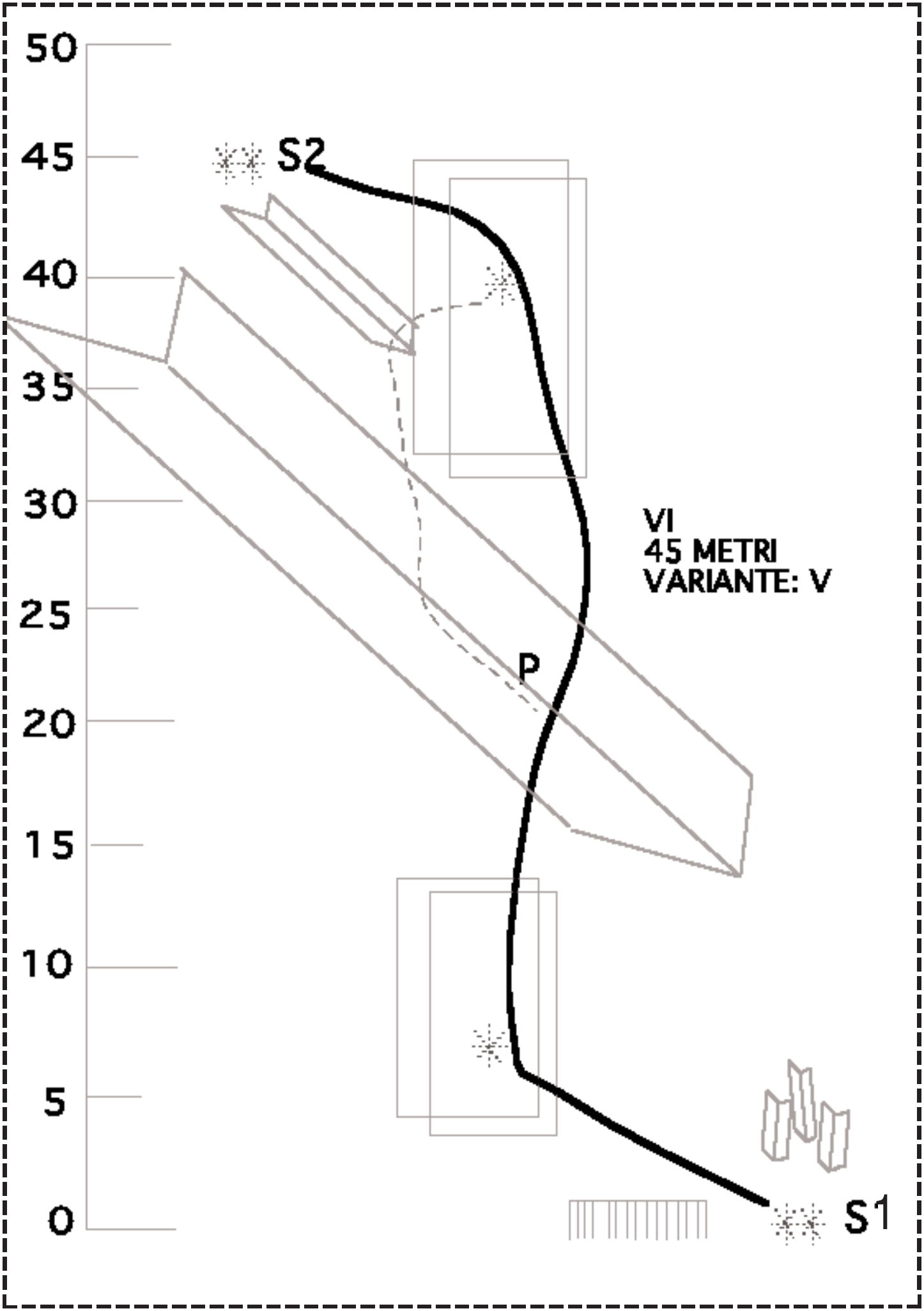
50
45
40
35
30
25
20
15
10
5
0
S2
VI
45 METRI
VARIANTE: V
P
S1

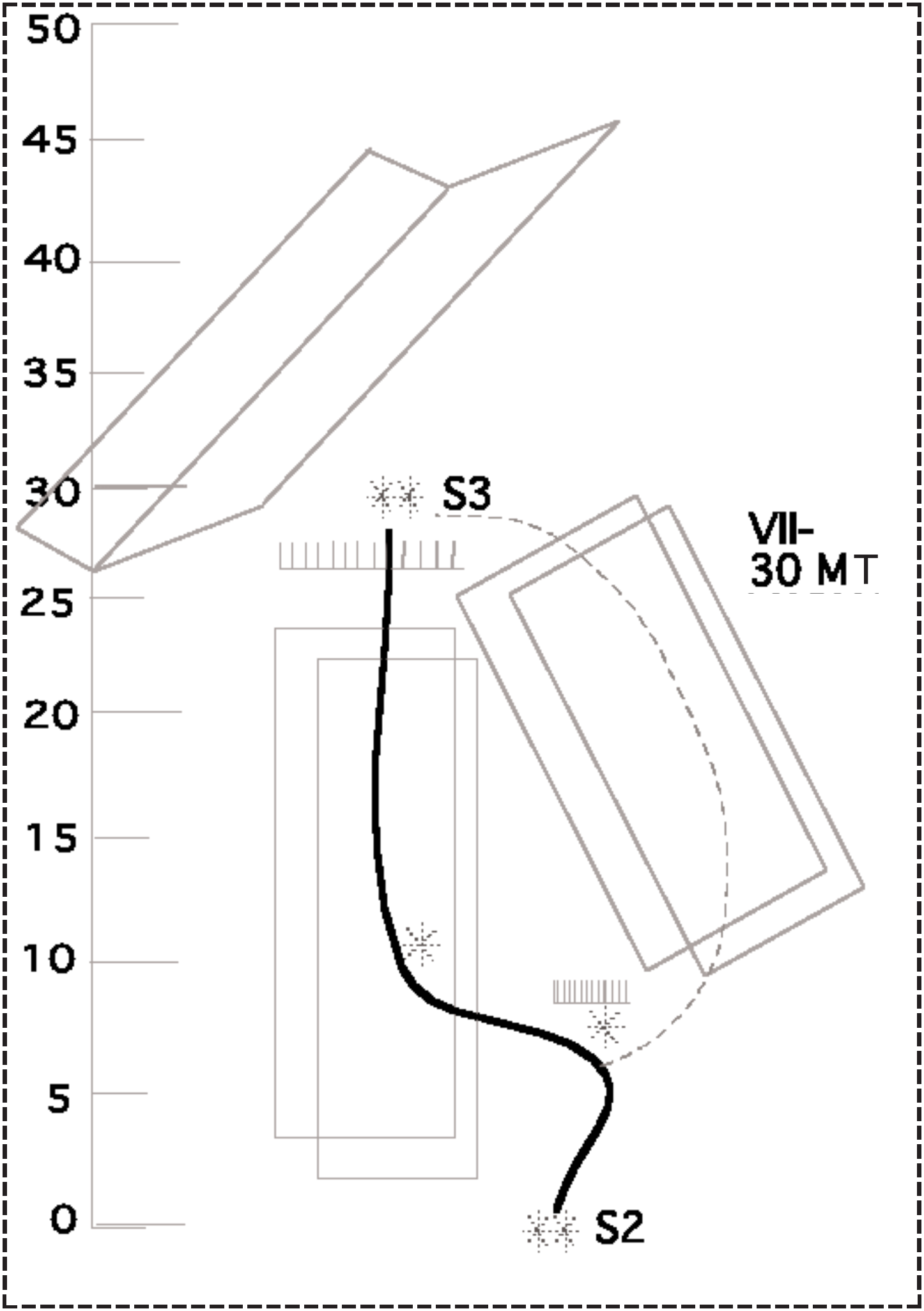
50
45
40
35
30
25
20
15
10
5
0
S3
VII-
30 MT
S2

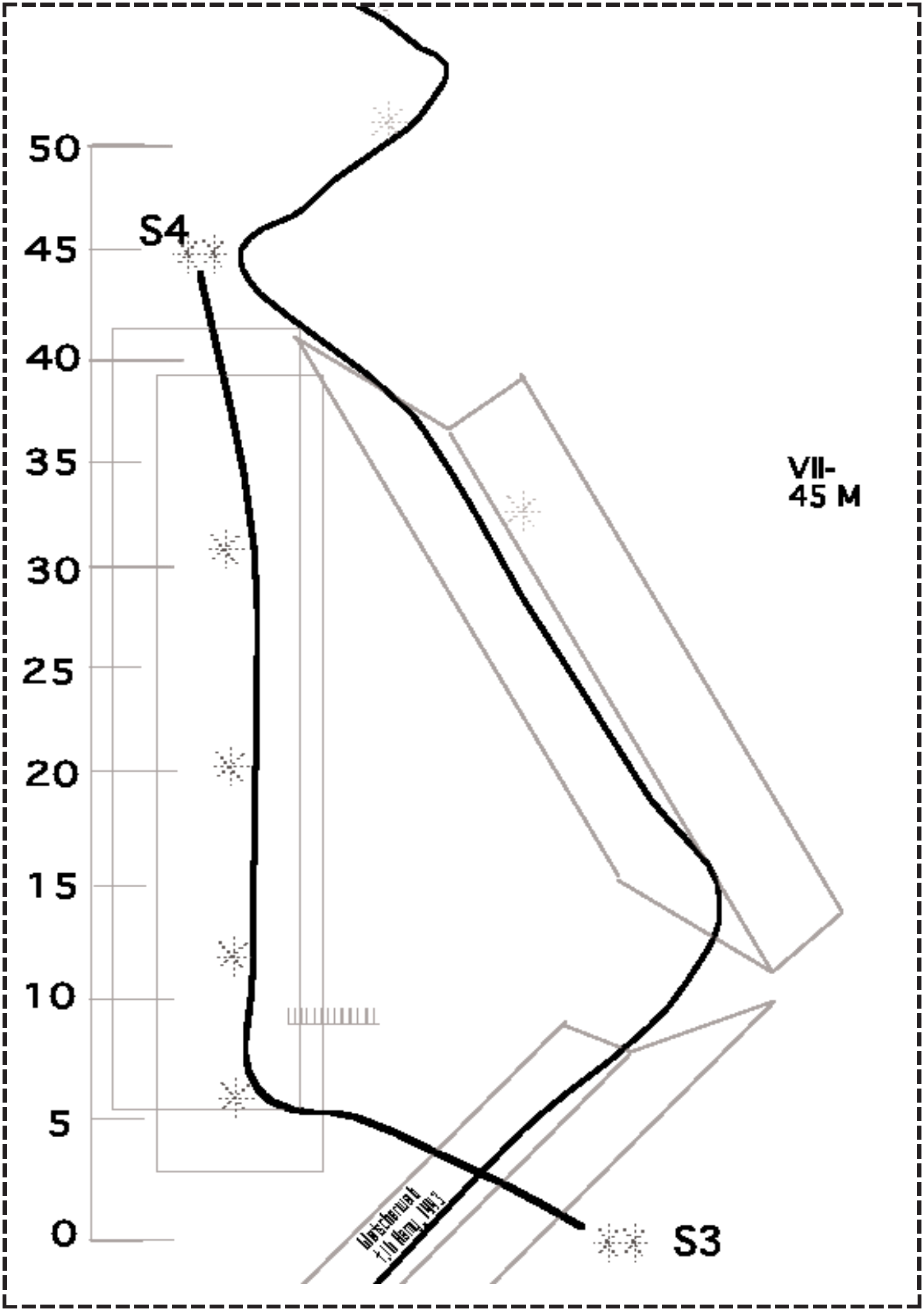
50
45
40
35
30
25
20
15
10
5
0
S4
S3
VII-
45 M

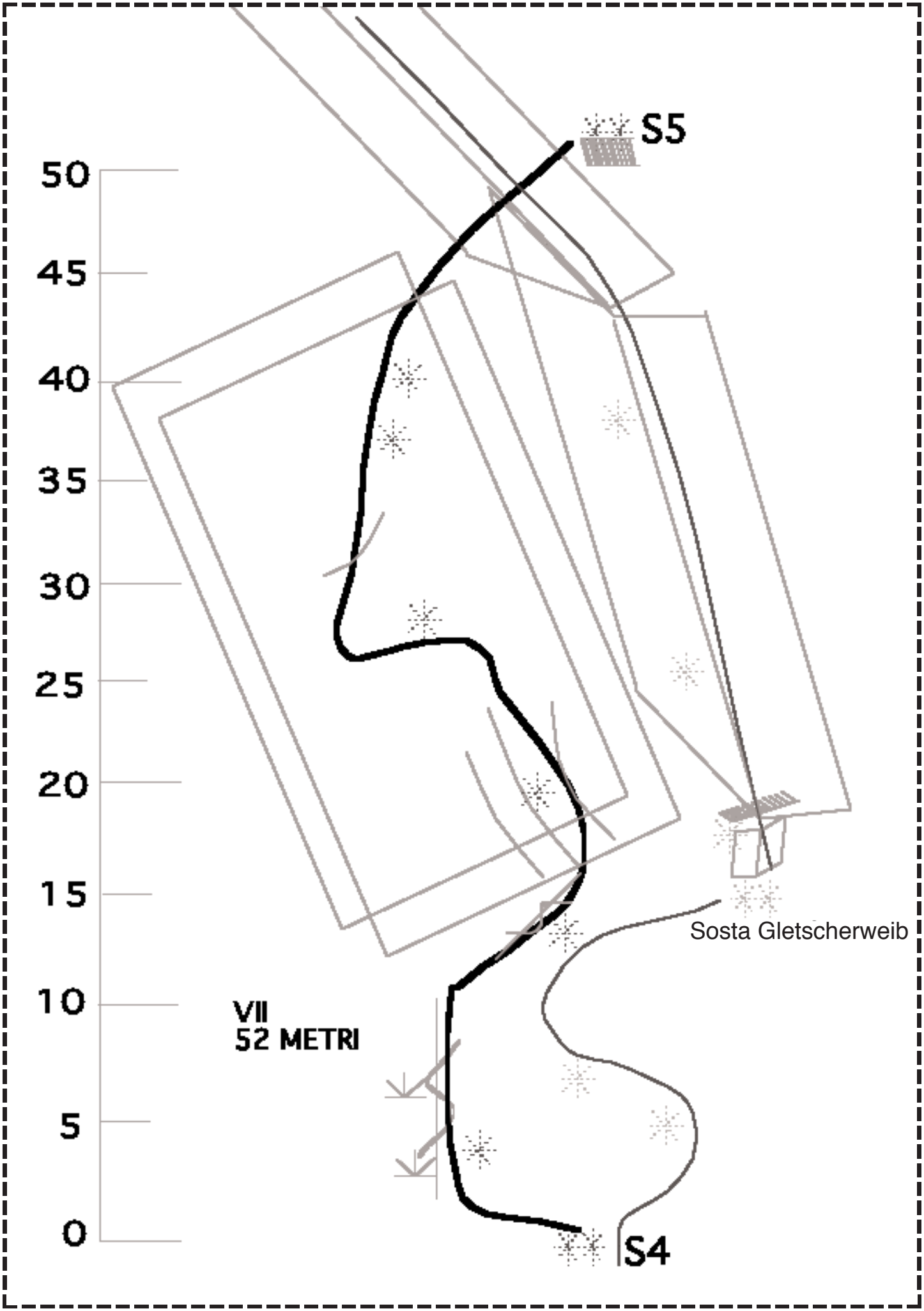
S5
50
45
40
35
30
25
20
15
10
5
0
Sosta Gletscherweib
VII
52 METRI
S4

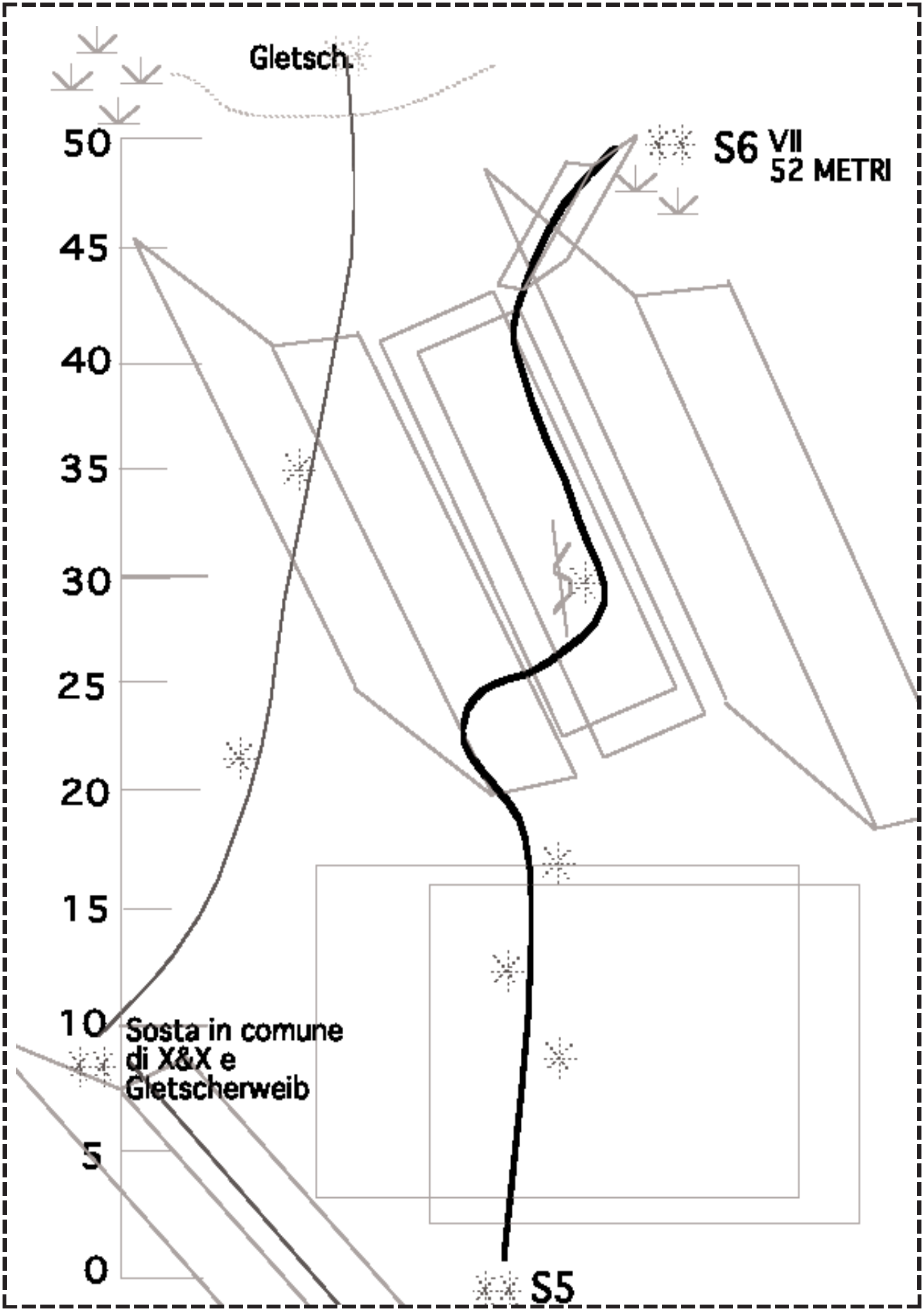
Gletsch
S6 VII
52 METRI
50
45
40
35
30
25
20
15
10
5
0
Sosta in comune
di X&X e
Gletscherweib
S5

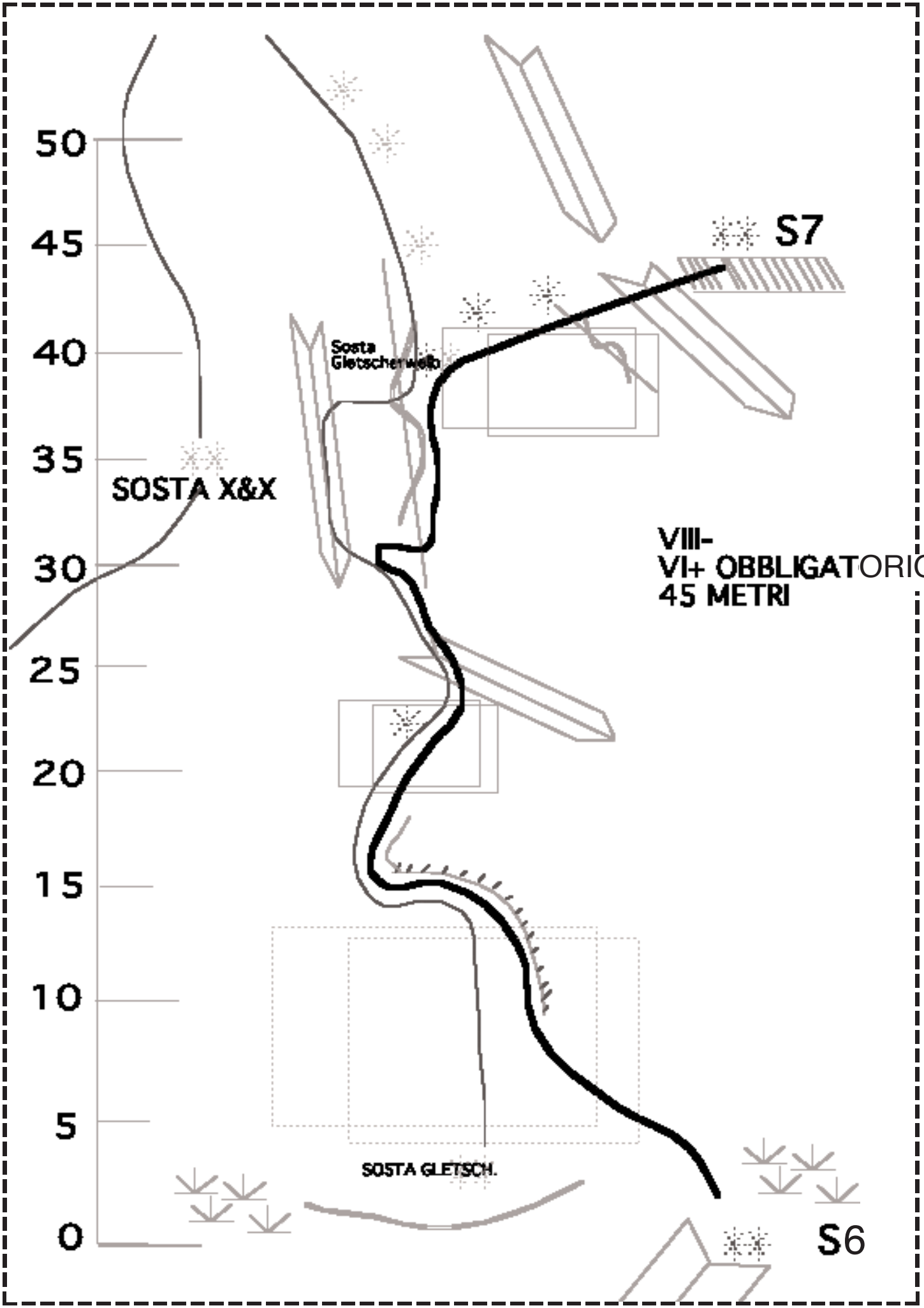
50
45
40
35
30
25
20
15
10
5
0
S7
Sosta
Gletscherweib
SOSTA X&X
VIII-
VI+ OBBLIGATORIO
45 METRI
SOSTA GLETSCH.
S6

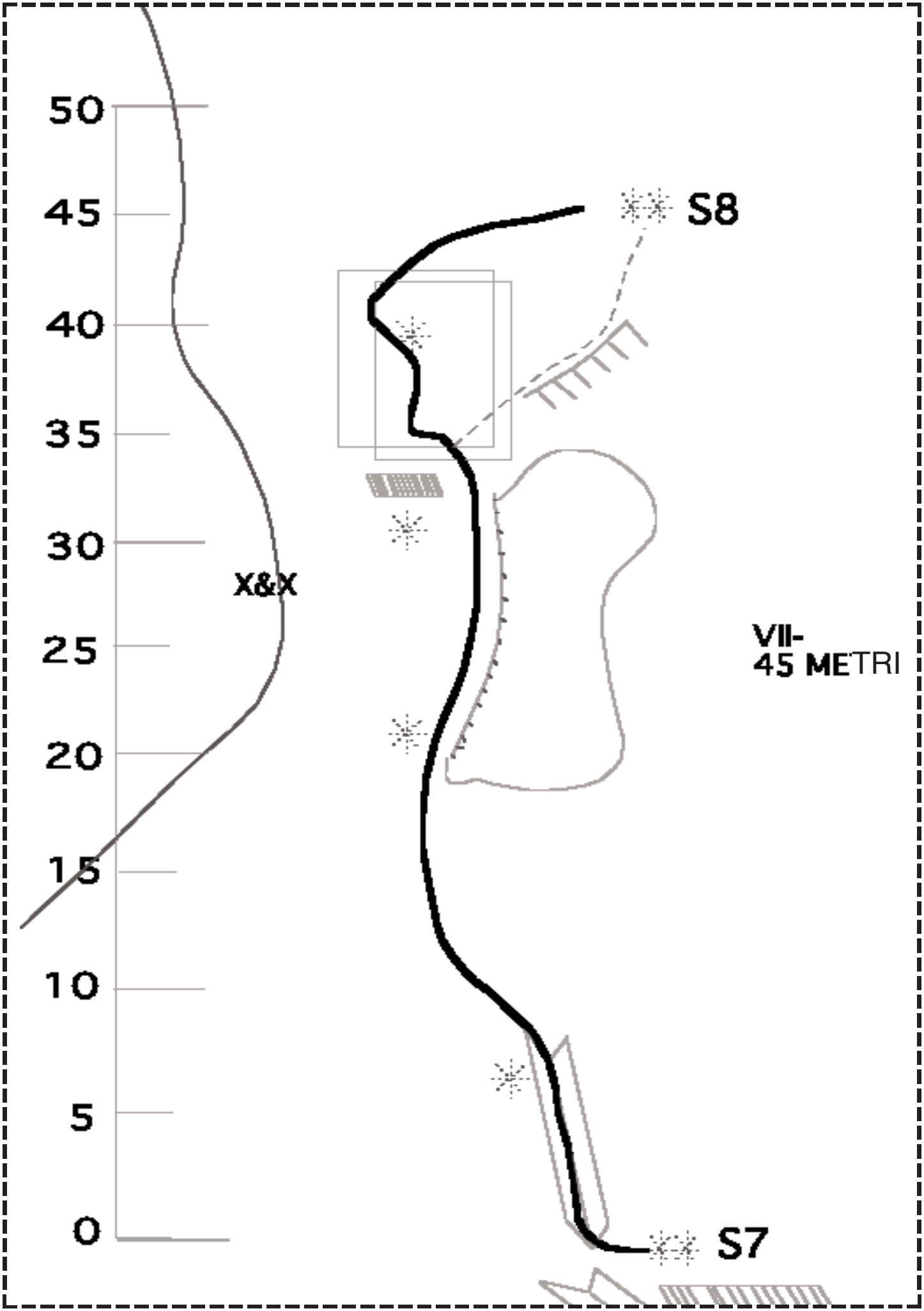
50
45
40
35
30
25
20
15
10
5
0
X&X
S8
S7
VII-
45 METRI

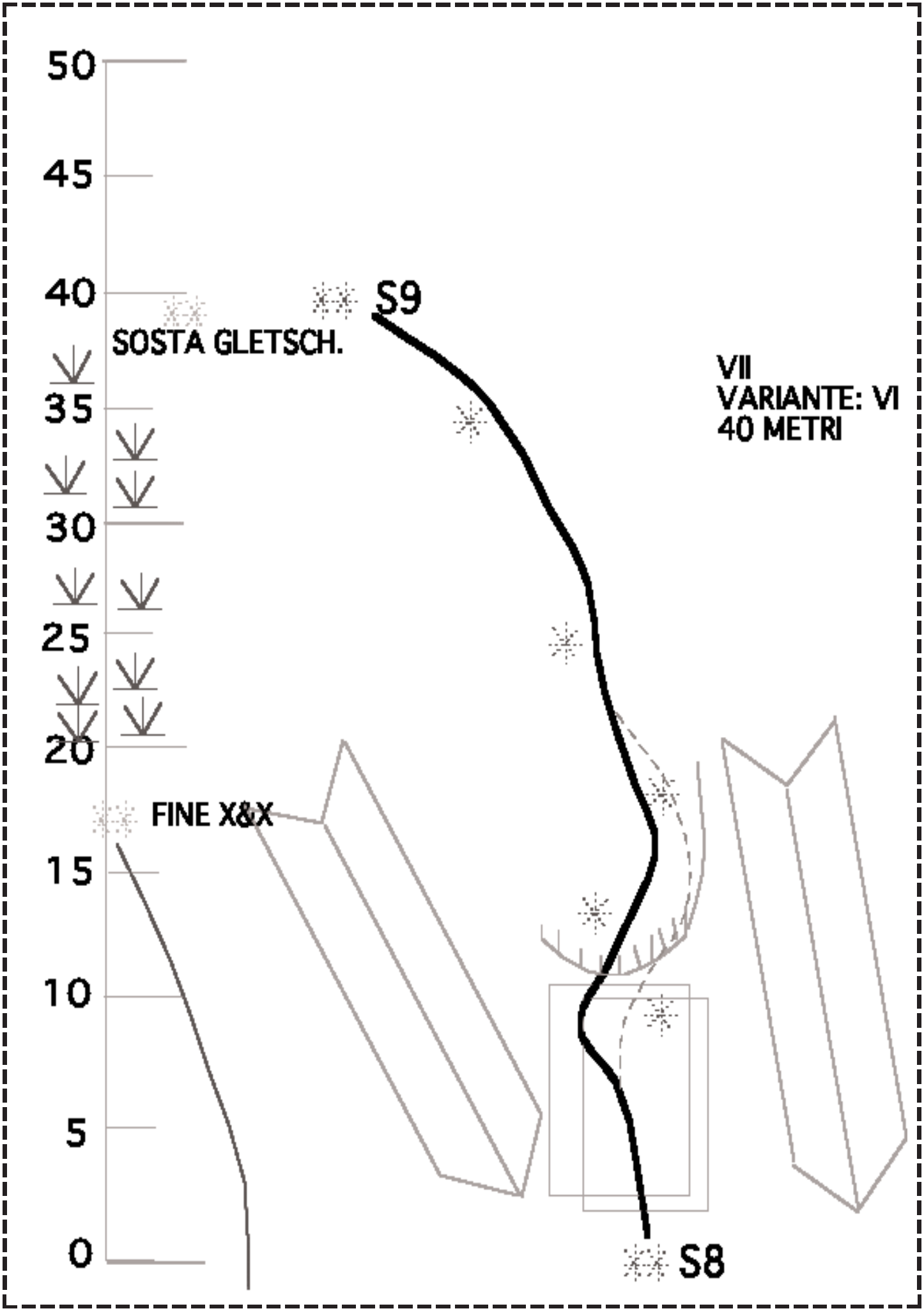
50
45
40
35
30
25
20
15
10
5
0
S9
SOSTA GLETSCH.
VII
VARIANTE: VI
40 METRI
FINE X&X
S8

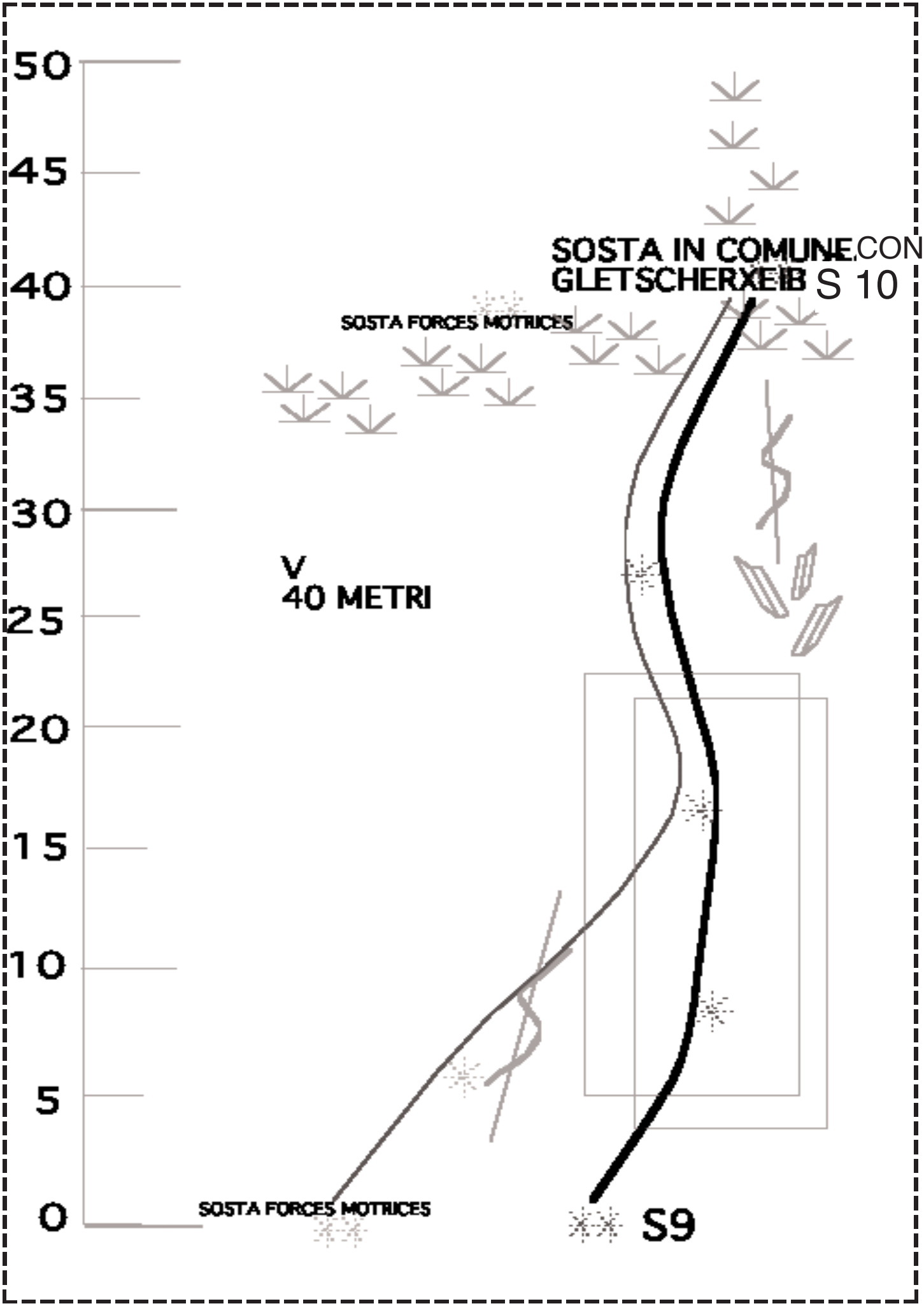
50
45
40
35
30
25
20
15
10
5
0
SOSTA IN COMUNE CON
GLETSCHERXEIB
S 10
SOSTA FORCES MOTRICES
V
40 METRI
SOSTA FORCES MOTRICES
S9

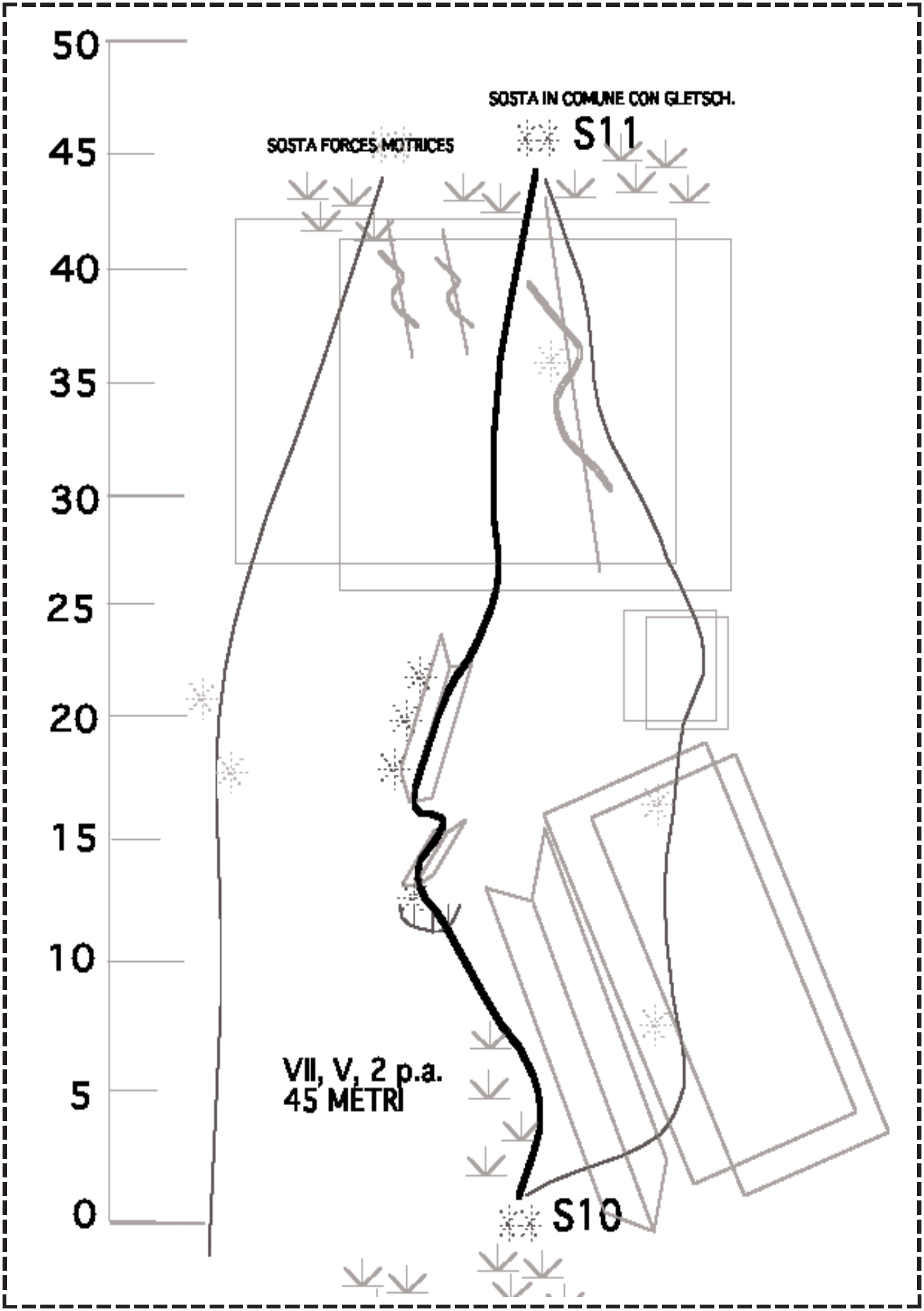
50
45
40
35
30
25
20
15
10
5
0
SOSTA IN COMUNE CON GLETSCH.
S11
SOSTA FORCES MOTRICES
VII, V, 2 p.a.
45 METRI
S10

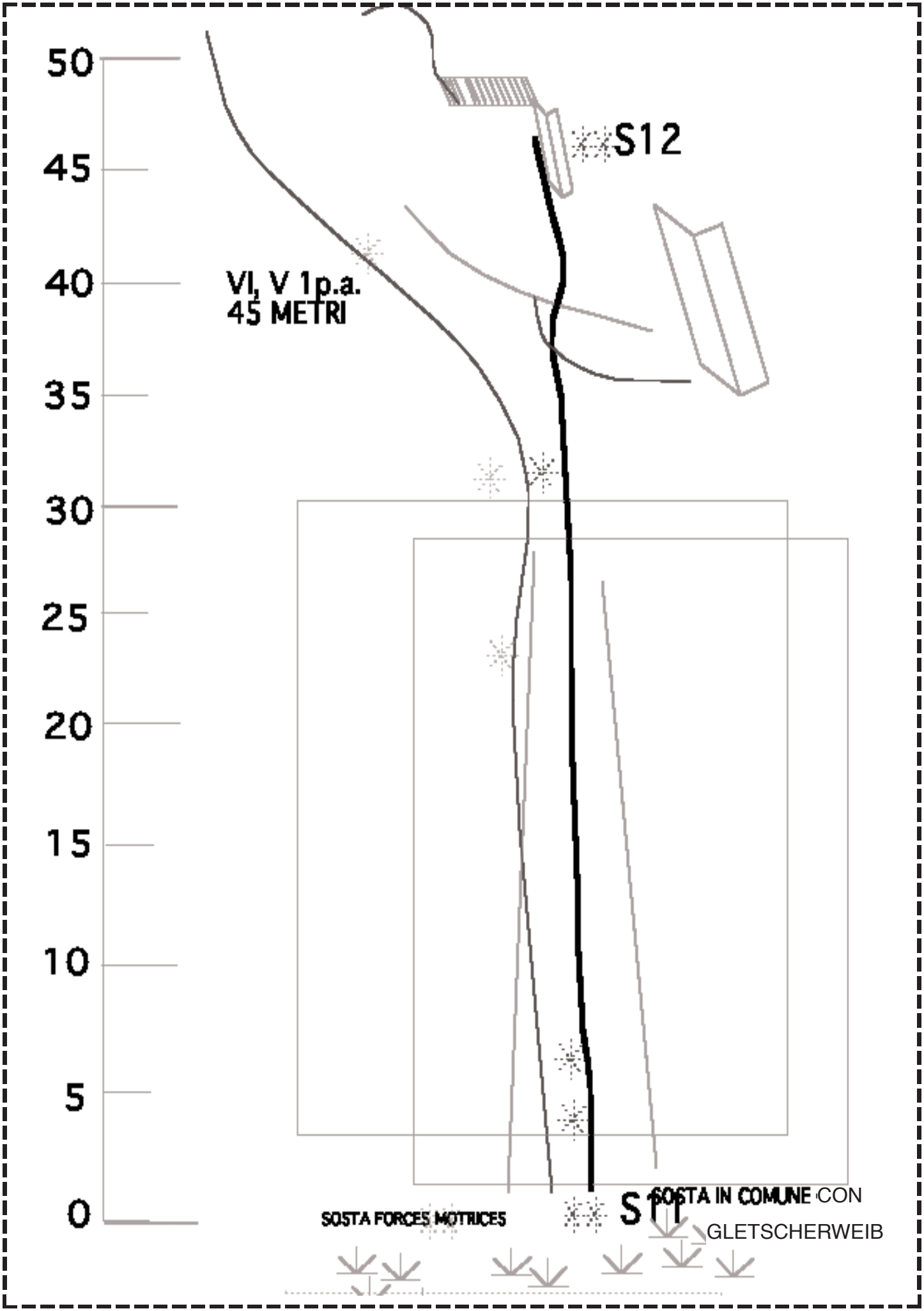
50
45
40
35
30
25
20
15
10
5
0
S12
VI, V 1p.a.
45 METRI
SOSTA FORCES MOTRICES
SOSTA IN COMUNE CON
GLETSCHERWEIB

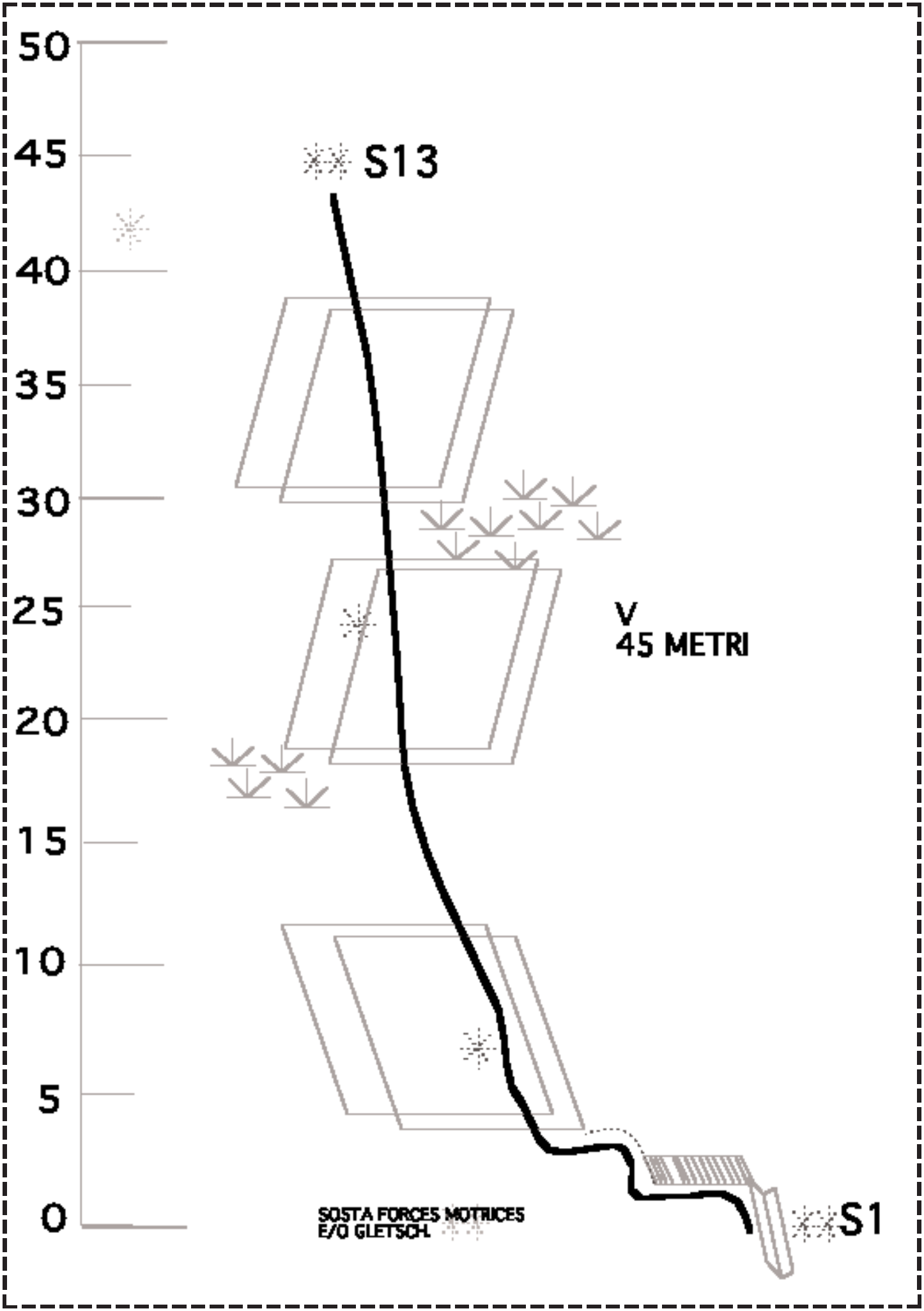
50
45
40
35
30
25
20
15
10
5
0
S13
V
45 METRI
SOSTA FORCES MOTRICES
E/O GLETSCH
S1

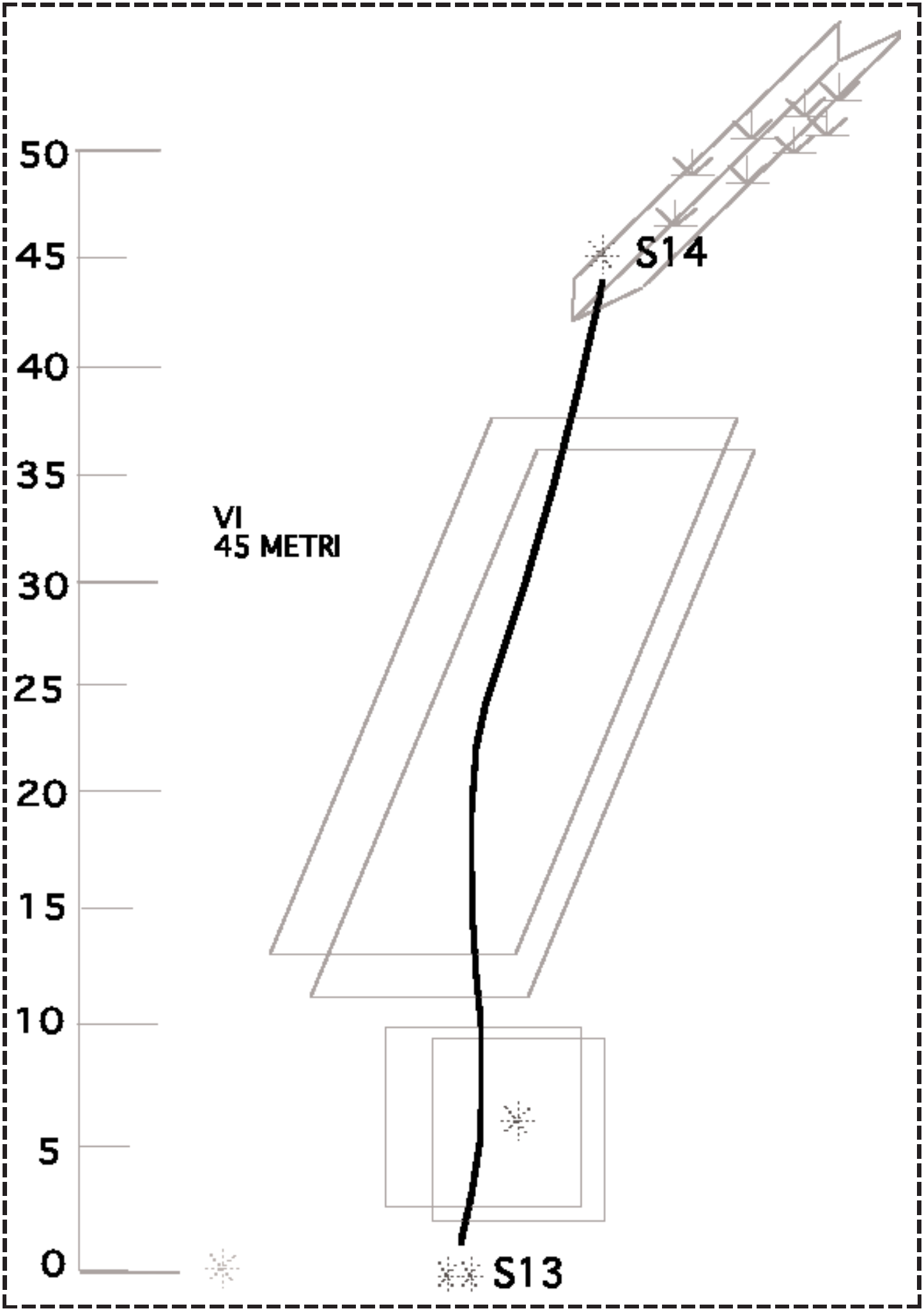
50
45
40
35
30
25
20
15
10
5
0
VI
45 METRI
S14
S13